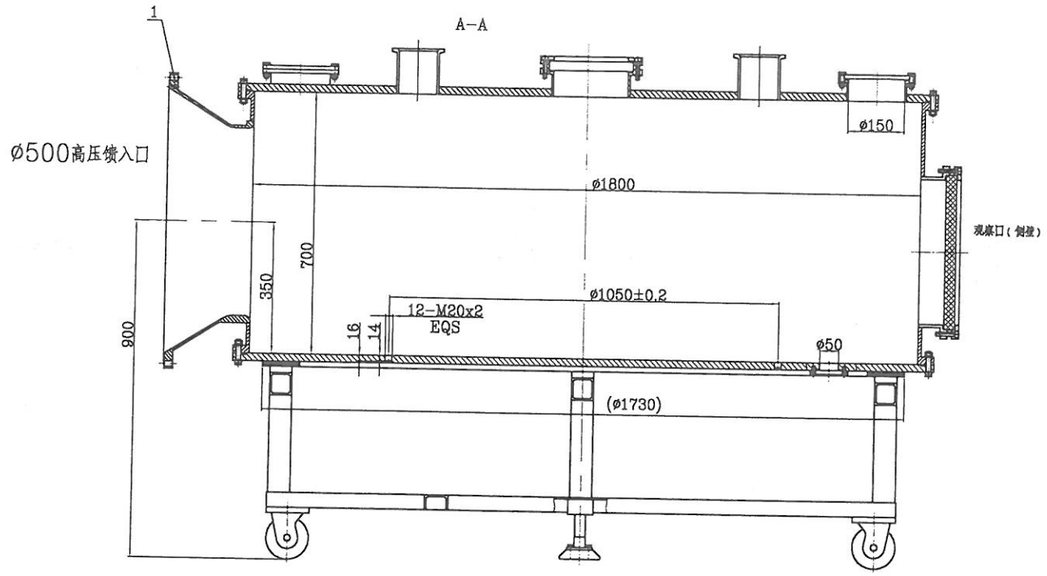

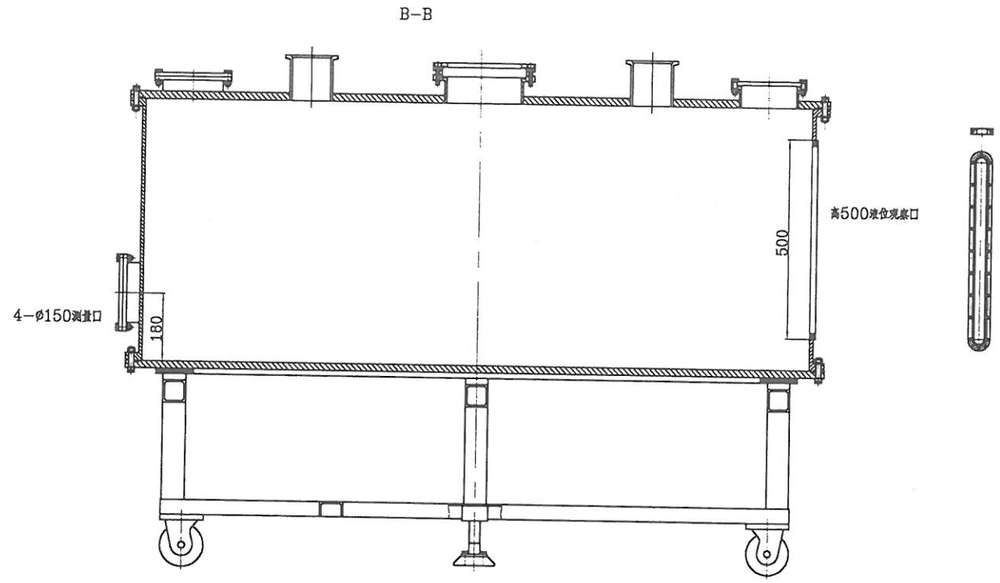

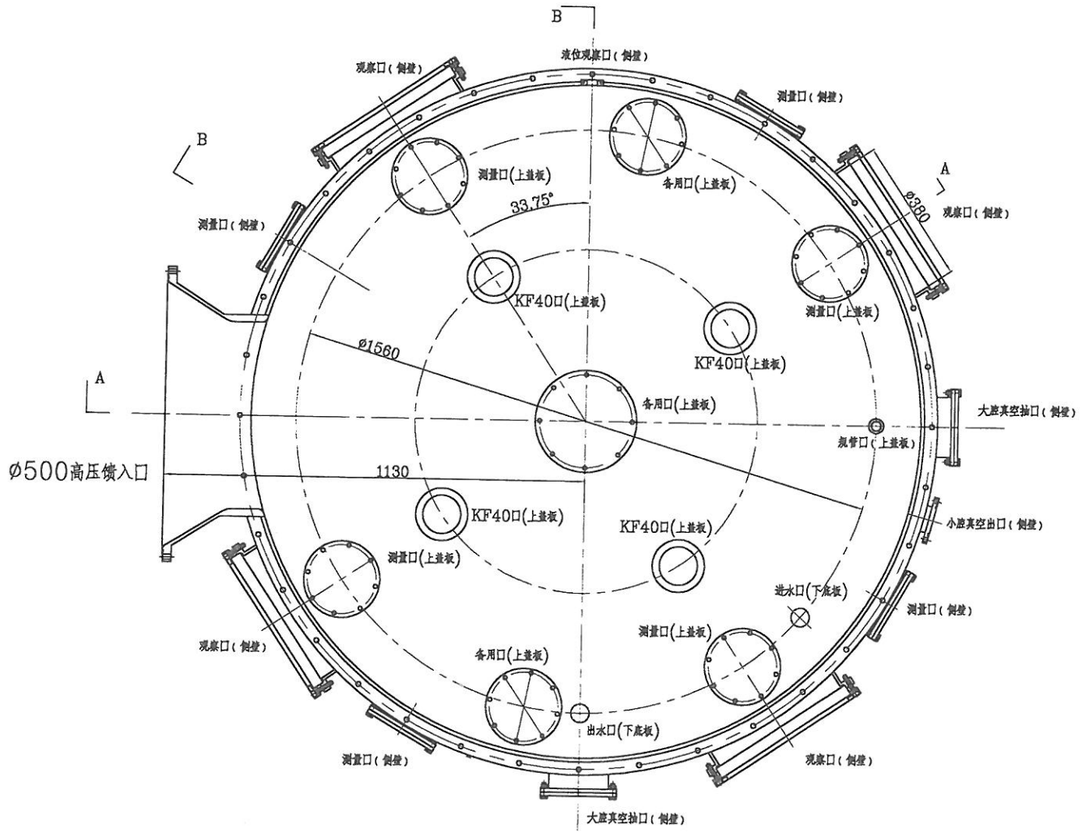

技术要求

1.由用户提供总图，乙方按此设计，最终版本经甲方审核签署后再加工。

2.该大真空腔各面上的接口如图，具体见下面：

筒体侧壁上：4个ø380观察口；4个ø150测量口；
2个ø160大腔真空抽口；1个高500的条形液位观察口；
1个ø80小腔真空出口；1个ø500高压馈入口

顶盖板上：4个ø150测量分压器口；2个ø150备用口;1个CF25规管口；
中心 1个ø200备用口,4个KF40口

底盖板上：2个ø50进出水口

3.真空腔材质为不锈钢06Cr19Ni10,实验真空腔需进行检漏后交付，漏率≤1×10^{-9}Pa·m³/s;

4.其它根据合同及其技术要求执行，未尽事宜双方协商确定。

序号	代号	名称	数量	材料	单件重	备注
5						
4						外协件
3						
2						
1	YJL9-1000-01	ø500高压馈入法兰A	1	06Cr19Ni10		

标记	处数	更改文件号	签名	日期	材料		单位	中国工程物理研究院流体物理研究所
设计							型(代)号	
校对					重量			
审核					数量		名称	大真空腔体
工艺			标准化		比例	1:8	图号	YJL9-1000-00
			批准		阶段标记			
					共 张 第 张			

签字
日期
描校
晒图总号
底图总号

备注
图

热处理	
表面处理	

其余 3.2

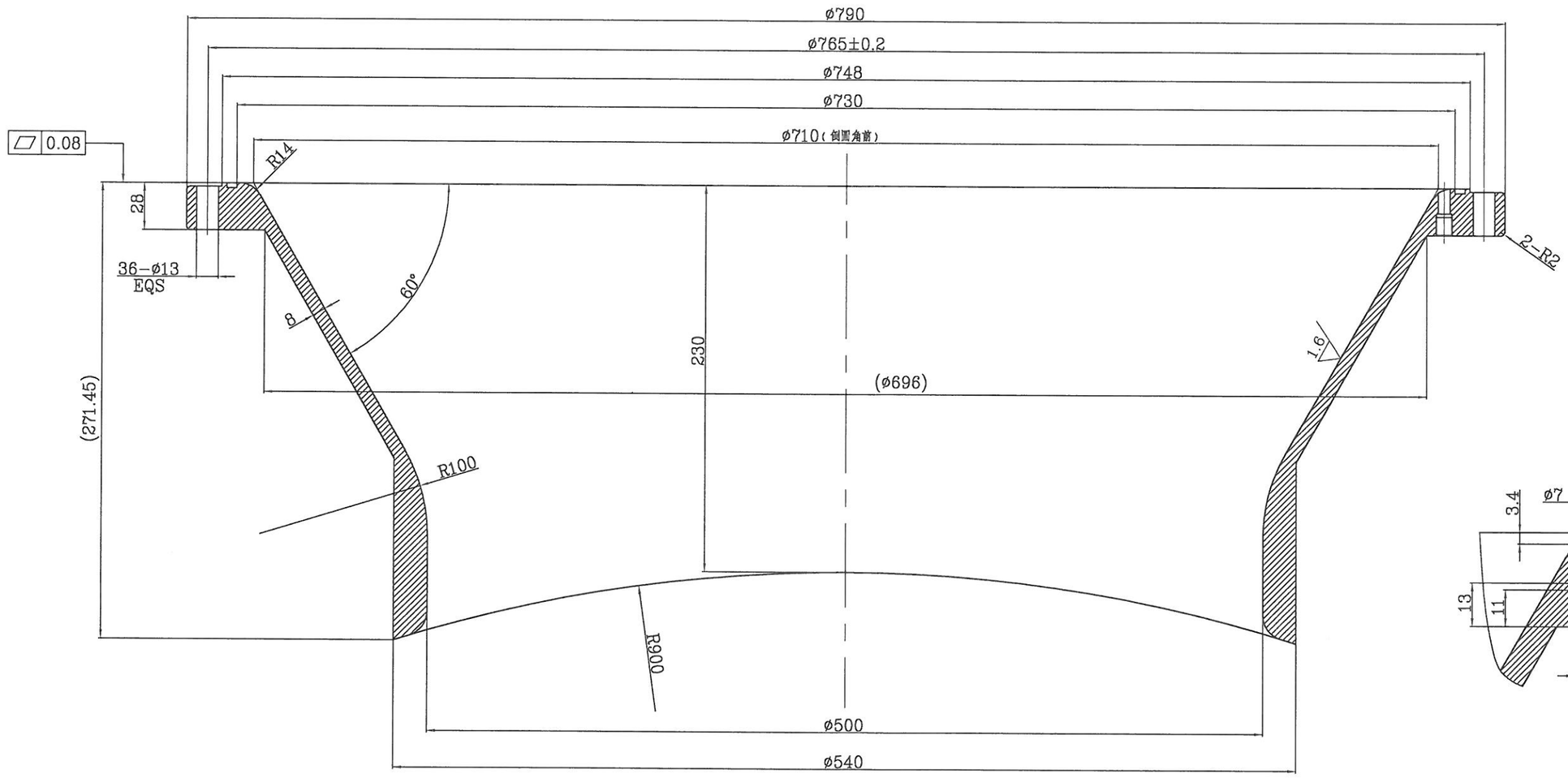

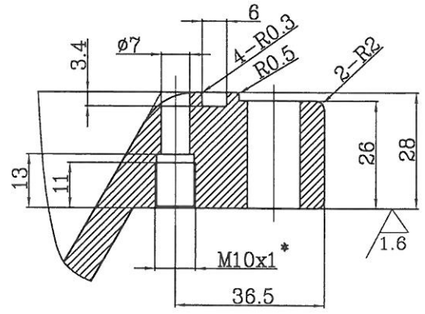

计算机制图
描 图
描 校
旧底图总号
底图总号
签 收

技术要求

1. 未注线性尺寸公差按GB/T1804-m处理；
2. 未注形位公差按GB/T1184-K处理；
3. 其余锐边全部倒钝。
4. 密封槽各表面粗糙度为 1.6。
* 5. 要求该件与大筒体焊接时M10×1螺纹孔角向位置竖直向上。

标记	处数	更改文件号	签名	日期	材料	06Cr19Ni10	单位	中国工程物理研究院流体物理研究所
设计		刘时华	2022.8.14		重量		理(代)号	
校对		蒋宗昊	20220815		数量		名称	ø500高压馈入法兰A
			标准化	郭长辉 20220815	比例	1:2		
审核		李逢	20220815		阶段标记		图号	
工艺			批准		共 张 第 张			